TWINP-V matt - mat

VKF Nr. Z 25481 DN 60-160mm
Z 25402 DN 200-250mm

Produkteübersicht

Présentation des Produits

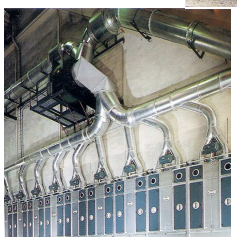

A + B Systemik AG/SA

Stand: Januar 2023

Ausgabe: 13

Muster-Aufbau EW - twin

1.) Kombination mit
- DW - al (EW - twin)
- DW - kl (EW - twin-kl)

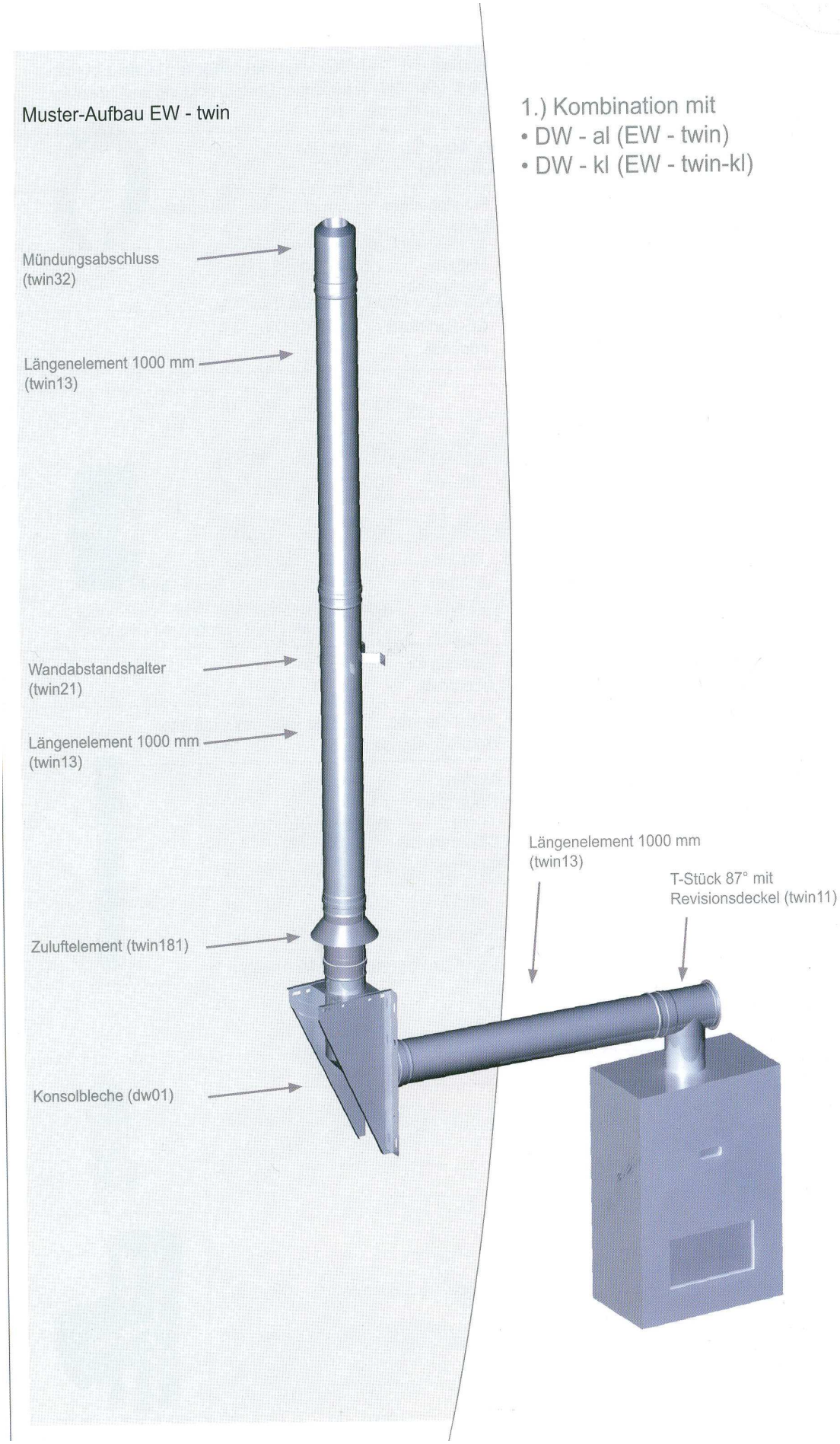

A + B Systemik AG

Stand: **Januar 2023**
Ausgabe: **13**

Irrtümer und Änderungen vorbehalten. / Sujet à modification.
Preise in/ Prix en ChF

TWINP-V matt - mat

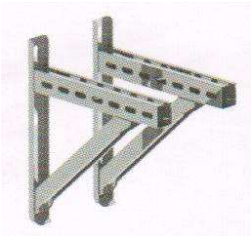

DW391

Wandstütze + Querträger (2 Stück) L=350mm

Support mural + transversal (2 pièces) L=350mm

Ø									

*** am Lager / en stock**

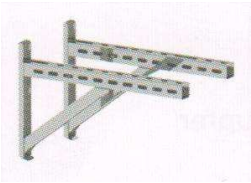

DW392

Wandstütze + Querträger (2 Stück) L=500mm

Support mural + transversal (2 pièces) L=500mm

Ø									

*** = Lager / en stock**

TWINPV07

Grundplatte für Zwischenstütze

Support intermédiaire

Ø	060/100		080/125*		100/150		110/160		

*** = Lager / en stock**

TWINPV857

Grundplatte für Zwischenstütze mit Zuluftansaugung

Support intermédiaire avec prise d'air

Ø	060/100		080/125*		100/150		110/160		

*** = Lager / en stock**

TWINP-V matt - mat

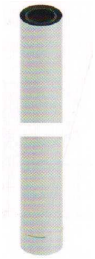

TWINPV13

Längenelement L=940mm

Tube L=940mm

Ø	060/100		080/125*		100/150		110/160		

*** = Lager / en stock**

TWINPV14

Längenelement L=440mm

Tube L=440mm

Ø	060/100		080/125*		100/150		110/160		

*** = Lager / en stock**

TWINPV15

Längenelement L=190mm

Tube L=190mm

Ø	060/100		080/125*		100/150		110/160		

*** = Lager / en stock**

TWINPV181

Zuluftelement

Elément d'aération

Ø	060/100		080/125*		100/150		110/160		

*** = Lager / en stock**

TWINP-V matt - mat

TWINPV16

Bogen starr 15°

Coude 15° fixe

Ø	060/100		080/125*		100/150		110/160		

*** = Lager / en stock**

TWINPV17

Bogen starr 30°

Coude 30° fixe

Ø	060/100		080/125*		100/150		110/160		

*** = Lager / en stock**

TWINPV18

Bogen starr 45°

Coude 45° fixe

Ø	060/100		080/125*		100/150		110/160		

*** = Lager / en stock**

TWINPV64

Bogen starr 87°

Coude 87° fixe

Ø	060/100		080/125*		100/150		110/160		

*** = Lager / en stock**

A + B Systemik AG

Stand: **Januar 2023**
Ausgabe: **13**

Irrtümer und Änderungen vorbehalten. / Sujet à modification.
Preise in/ Prix en ChF

TWINP-V matt - mat

TWINPV67

Bogen starr 87° mit Reinigungsdeckel

Coude 87° fixe avec couvercle de nettoyage

Ø	060/100		080/125*		100/150		110/160		

*** = Lager / en stock**

TWINPV10

Längenelement mit Revision

Tube avec porte de révision

Ø	060/100		080/125*		100/150		110/160		

*** = Lager / en stock**

TWINPV10B

Längenelement mit Revision mit Zuluftansaugung

Tube avec porte de révision avec prise d'aire

Ø	060/100		080/125*		100/150		110/160		

*** = Lager / en stock**

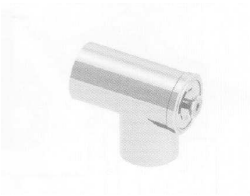

TWINPV308

T-Stück 87° mit Revisionsdeckel + integriertem Kess elanschluss

Té 87° avec porte de révision + piquage de raccord sur la chaudière

Ø	060/100		080/125*		100/150		110/160		

*** = Lager / en stock**

TWINP-V matt - mat

TWINPV11

T-Stück 87° mit Revisionsdeckel

Té 87° avec porte de révision

Ø	060/100		080/125*		100/150		110/160		

*** = Lager / en stock**

TWINPV51

Messelement L=200mm mit Messstutzen

Tube L=200mm avec piquage de mesure

Ø	060/100		080/125*		100/150		110/160		

*** = Lager / en stock**

TWINPV182

Kesselanschluss ohne Messstutzen

Raccordement chaudière sans piquage de mesure

Ø	060/100		080/125*		100/150		110/160		

*** = Lager / en stock**

TWINPV1504

Kondensatablauffalle für senkrechten + waagrechten Einbau

Séperateur de condensat pour montage horizontal et vertical

Ø	060/100		080/125*		100/150		110/160		

*** = Lager / en stock**

A + B Systemik AG

Stand: **Januar 2023**
Ausgabe: **13**

Irrtümer und Änderungen vorbehalten. / Sujet à modification.
Preise in/ Prix en ChF

TWINP-V matt - mat

TWINPV1941

Terminal senkrecht, Rohr-Endstück ohne Regendeckel

Tube vertical, terminal sans couvercle pare-pluie

Ø	*060/100*		*080/125**		*100/150*		*110/160*		

*** = Lager / en stock**

TWINPV32

Mündungsabschluss

Pièce de finition

Ø	*060/100*		*080/125**		*100/150*		*110/160*		

*** = Lager / en stock**

KL72

Wetterkragen

Collet de solin

Ø	*100*		*125**		*150*		*160*		

*** = Lager / en stock**

TWINPV45

Klemmband

Bride de liaison

Ø	*100*		*125**		*150*		*160*		

*** = Lager / en stock**

A + B Systemik AG

Stand: **Januar 2023**
Ausgabe: **13**

Irrtümer und Änderungen vorbehalten. / Sujet à modification.
Preise in/ Prix en ChF

TWINP-V matt - mat

Klemmband inkl. Dichtung für Innenbereich

Bride de liaison avec joint

Ø	*100*		*125**		*150*		*160*		

*** = Lager / en stock**

TWINPV1490

T-Stück 87° mit Revisionsdeckel + erweitertem Kesse lanschluss

Té 87° avec porte de révision + piquage élargie de raccord sur la chaudière

Ø	*080/125*	*auf/sur*	*100/150*		*080/125*	*auf/sur*	*110/160*		

*** = Lager / en stock**

TWINPV308S

Erweiterung

Elargissement

Ø	*080/125*	*auf/sur*	*100/150*		*080/125*	*auf/sur*	*110/160*		

*** = Lager / en stock**

TWINPV-E

A + B Systemik AG

Stand: **Januar 2023**
Ausgabe: **13**

Irrtümer und Änderungen vorbehalten. / Sujet à modification.
Preise in/ Prix en ChF

A + B Systemik AG

Schneidersmatt 32
3184 Wünnewil
Tel. +41 26 497 92 05
Fax: +41 26 496 46 05
Mail systemik.ag@bluewin.ch
www.absystemikag.ch

A + B Systemik AG/SA

Stand: Januar 2023
Ausgabe: 13