TWIN-G Inox-Inox
VKF Nr. Z27576

Produkteübersicht

Présentation des Produits

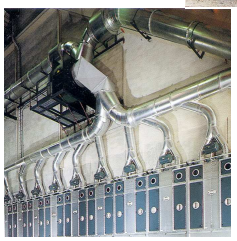

A + B Systemik AG/SA

Stand: Januar 2023

Ausgabe: 10

Muster-Aufbau EW - twin

1.) Kombination mit
- DW - al (EW - twin)
- DW - kl (EW - twin-kl)

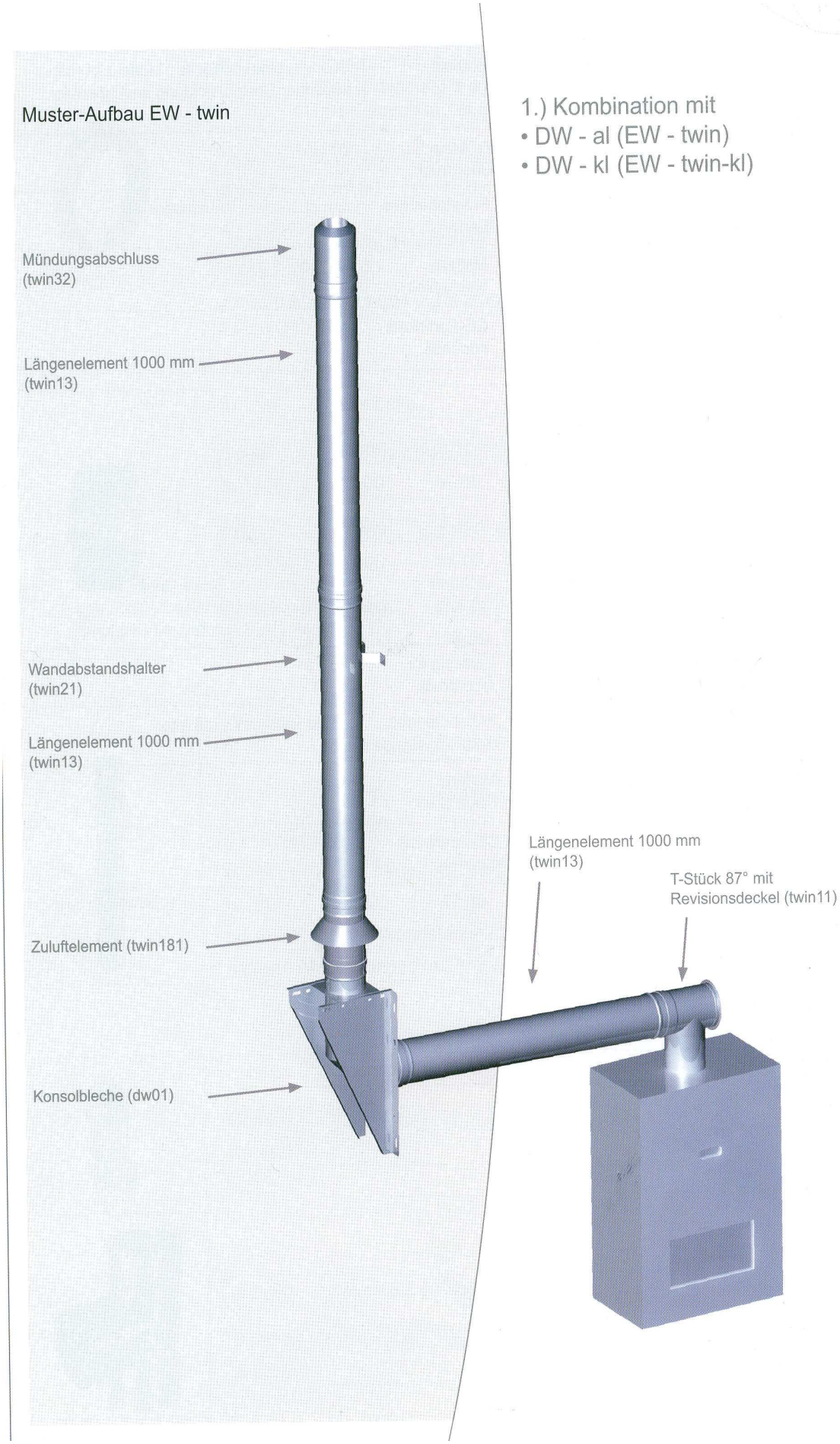

A + B Systemik AG

Stand: **Januar 2023**
Ausgabe: **10**

Irrtümer und Änderungen vorbehalten. / Sujet à modification.
Preise in/ Prix en ChF

TWIN-G Inox-Inox

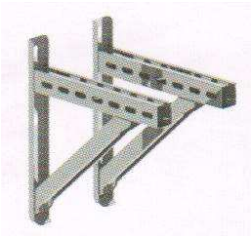

Wandstütze + Querträger (2 Stück) L=350mm

Support mural + transversal (2 pièces) L=350mm

Ø									

DW391

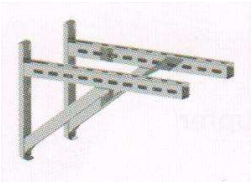

Wandstütze + Querträger (2 Stück) L=500mm

Support mural + transversal (2 pièces) L=500mm

Ø									

DW392

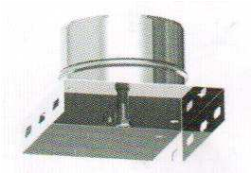

Grundplatte mit Kondensatablauf unten 1/2"

Plaque de base avec écoulement 1/2" vers le bas

Ø		100/150			130/200				

TWING05

Grundplatte für Zwischenstütze

Support intermédiaire

Ø		100/150			130/200				

TWING07

A + B Systemik AG

Stand: **Januar 2023**
Ausgabe: **10**

Irrtümer und Änderungen vorbehalten. / Sujet à modification.
Preise in/ Prix en ChF

TWIN-G Inox-Inox

TWING13

Längenelement L=940mm

Tube L=940mm

Ø		100/150			130/200				

TWING14

Längenelement L=440mm

Tube L=440mm

Ø		100/150			130/200				

TWING15

Längenelement L=190mm

Tube L=190mm

Ø		100/150			130/200				

TWING16

Winkel starr 15°

Coude 15°fixe

Ø		100/150			130/200				

TWIN-G Inox-Inox

TWING17

Winkel starr 30°

Coude 30° fixe

Ø		100/150			130/200				

TWING18

Winkel starr 45°

Coude 45° fixe

Ø		100/150			130/200				

TWING60

Bogen starr 90°

Coude 90° fixe

Ø		100/150			130/200				

TWING19

Bogen starr 90° mit Reinigungsdeckel

Coude 90° fixe avec couvercle de nettoyage

Ø		100/150			130/200				

TWIN-G Inox-Inox

TWING317

T-Anschluss 90°

Té 90°

Ø		*100/150*			*130/200*				

TWING10

Längenelement mit Revision

Tube avec porte de révision

Ø		*100/150*			*130/200*				

TWING51

Messelement L=200mm mit Messstutzen

Tube L=200mm avec piquage de mesure

Ø		*100/150*			*130/200*				

TWING50

Schiebeelement L=330-420mm

Tube téléscopique L=330-420mm

Ø		*100/150*			*130/200*				

A + B Systemik AG

Stand: **Januar 2023**
Ausgabe: **10**

Irrtümer und Änderungen vorbehalten. / Sujet à modification.
Preise in/ Prix en ChF

TWIN-G Inox-Inox

FU72

Wetterkragen

Collet de solin

Ø		*150**			*200**				

*** am Lager / en stock**

TWING45

Klemmband

Bride de liaison

Ø		*150*			*200*				

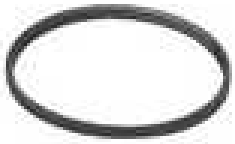

AL-BI26

Dichtung für Innenrohr

Joint pour tube intérieur

Ø		*150**			*200**				

*** am Lager / en stock**

TWING272

Terminal vertikal

Terminal vertical

Ø		*100/150*			*130/200*				

A + B Systemik AG

Stand: **Januar 2023**
Ausgabe: **10**

Irrtümer und Änderungen vorbehalten. / Sujet à modification.
Preise in/ Prix en ChF

A + B Systemik AG

Schneidersmatt 32
3184 Wünnewil
Tel. +41 26 497 92 05
Fax: +41 26 496 46 05
Mail systemik.ag@bluewin.ch
www.absystemikag.ch

A + B Systemik AG/SA

Stand: Januar 2023
Ausgabe: 10